fischer
BEFESTIGUNGSSYSTEME

ТЕХНИЧЕСКА ХАРАКТЕРИСТИКА

ШПИЛКА ДВУСТРАННА – STST Stud screw STST

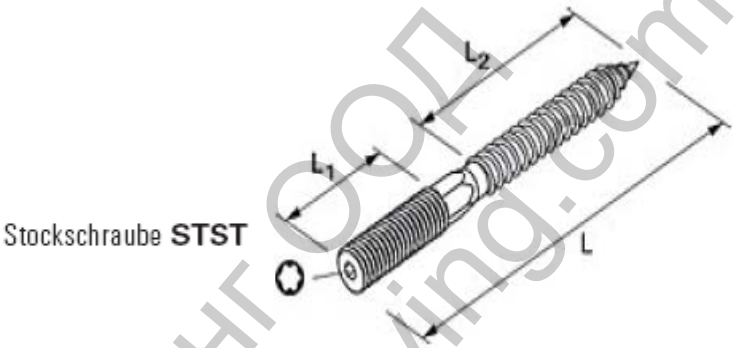

Характеристики:

Тип арт.номер дължина в мм. нарез в мм. Бр.в опаковка бр. в кашон баркод

Type	Art.-No.	ETA DIBt	length L [mm]	thread M [mm]	qty. per box pcs.	outer carton pcs.	GTIN (EAN Code)
STST 6 x 60	504400	-	60	M 6	100	100	4048962062786
STST 6 x 80	077714	-	80	M 6	100	100	4006209777145
STST 8 x 50	079780	-	50	M 8	100	100	4006209797808
STST 8 x 60	079781	-	60	M 8	100	100	4006209797815
STST 8 x 80	079782	-	80	M 8	100	100	4006209797822
STST 8 x 100	079783	-	100	M 8	100	100	4006209797839
STST 8 x 120	079784	-	120	M 8	100	100	4006209797846
STST 8 x 140	079785	-	140	M 8	50	50	4006209797853
STST 8 x 180	079786	-	180	M 8	50	50	4006209797860
STST 10 x 60	077689	-	60	M 10	100	100	4006209776896
STST 10 x 80	077707	-	80	M 10	100	100	4006209777077
STST 10 x 100	077708	-	100	M 10	100	100	4006209777084
STST 10 x 120	077709	-	120	M 10	100	100	4006209777091
STST 10 x 140	077711	-	140	M 10	50	50	4006209777114
STST 10 x 180	077712	-	180	M 10	50	50	4006209777121

Монтаж:

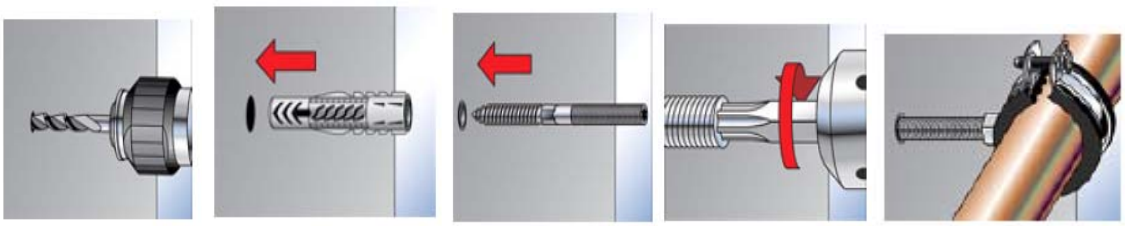

Ташев Галвинг ООД
www.tashev-galving.com